Rzut pomieszczeń gaszonych i butlowni

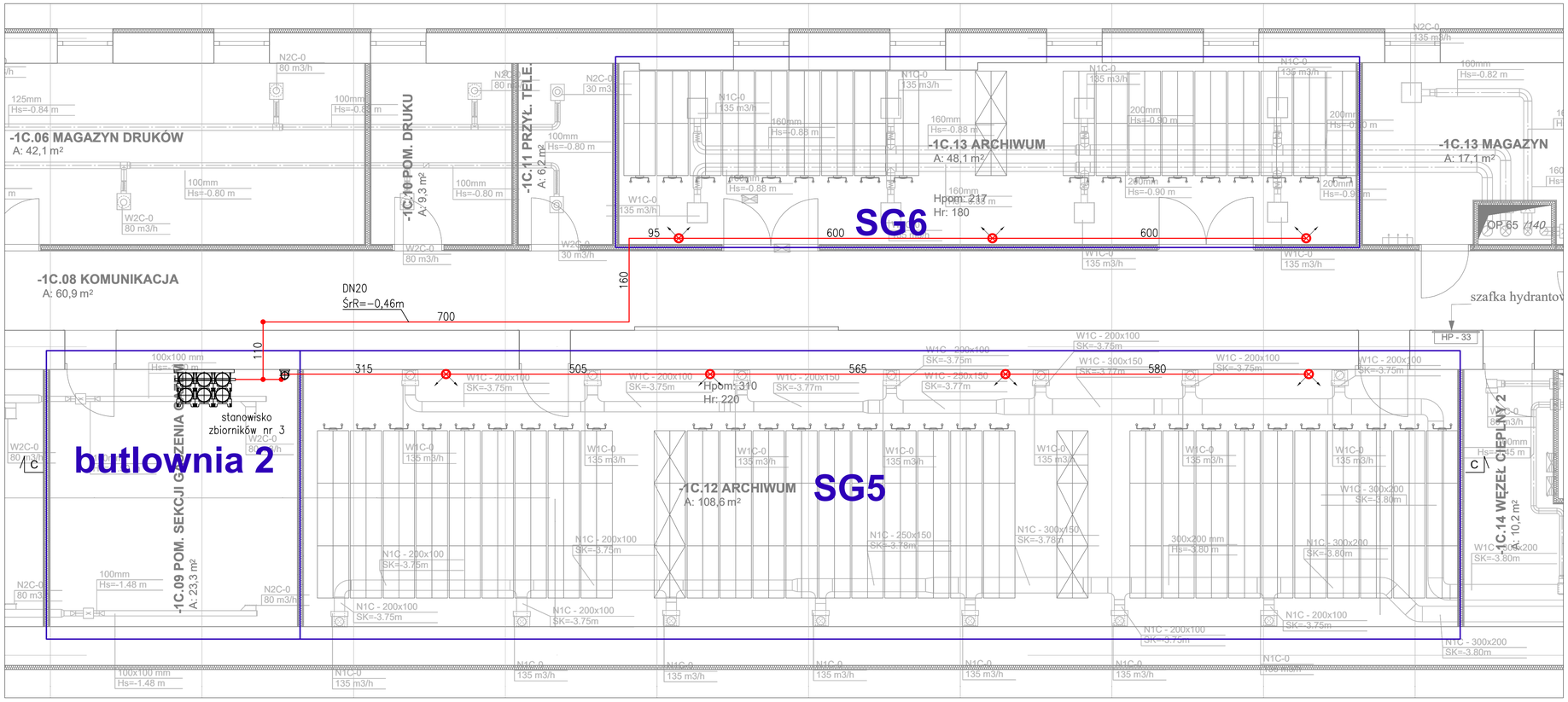

Przekrój C–C

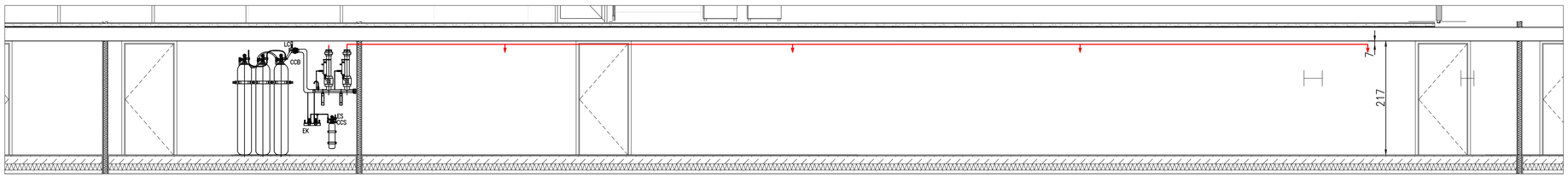

Aksonometria instalacji

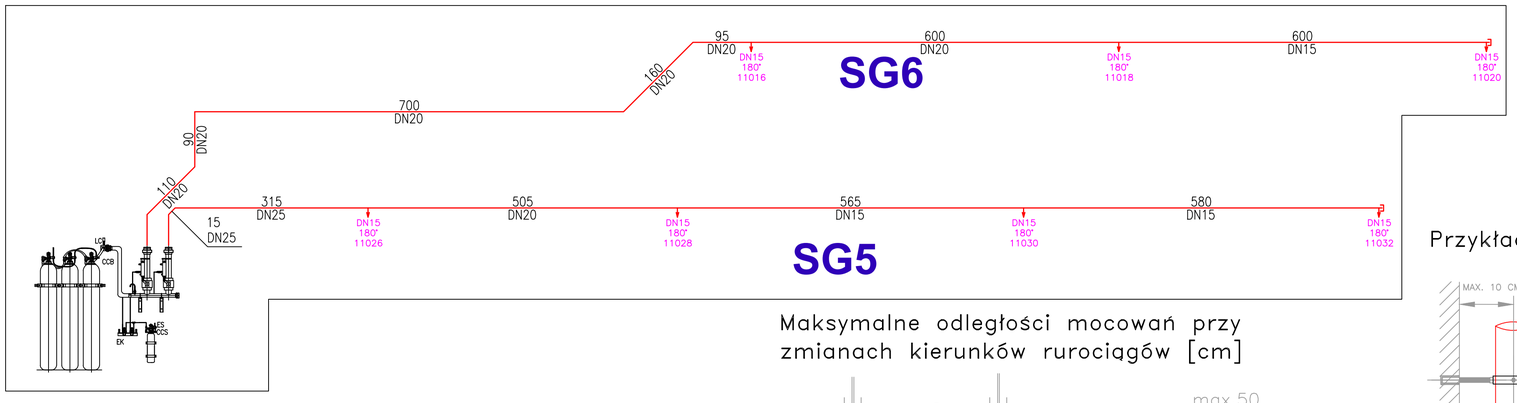

Zestawienie dysz					
Strefa	Nazwa pomieszczenia	Numer obliczeniowy dyszy	DN	Typ dyszy	Kryza [mm]
SG5	–1C.12 Archiwum	11026	15	180°	8,0
		11028	15	180°	8,4
		11030	15	180°	10,3
		11032	15	180°	9,4
SG6	–1C.13 Archiwum	11016	15	180°	9,0
		11018	15	180°	12,0
		11020	15	180°	12,7

Maksymalne odległości mocowań przy zmianach kierunków rurociągów [cm]

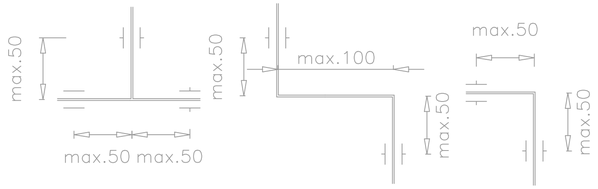

Charakterystyka strefy gaśniczej									
Strefa	Nazwa pomieszczenia	Kubatura [m3]	Rodzaj środka	Minimalne stężenie projektowe [%obj]	Wielkość zbiorników [dm3]	Ilość zbiorników wyzwalanych do pomieszczenia [szt]	Ilość środka [kg]	Stężenie wynikowe [%obj]	Dopuszczalne nadciśnienie [kPa]	Wymagana powierzchnia odciążająca [m2]
SG5	–1C.12 Archiwum	239,0	IG–541	39,9	80 (300 bar)	6	198,6	44,9	0,3	0,12
SG6	–1C.13 Archiwum	150,3				4	132,4	46,7	0,3	0,08

Przykłady mocowań rurociągów

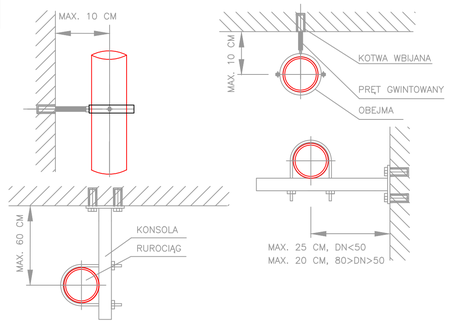

Legenda:

- RUROCIĄG
- PION
- DYSZA WISZĄCA 180°
- DYSZA WISZĄCA NA PRZEKROJU I AKSONOMETRII
- DN10 180° 11013 — OPIS DYSZ: WIELKOŚĆ,TYP,NUMER OBLICZENIOWY
- ŁAPACZ BRUDU
- SG1 — NUMERACJA STREFY GAŚNICZEJ
- DN20 — ŚREDNICA RUROCIĄGU
- 110 — DŁUGOŚĆ RUROCIĄGÓW [CM]
- LC — ŁĄCZNIK CIŚNIENIOWY
- CCS/CCB — CZUJNIK SPADKU CIŚNIENIA ZB. STERUJĄCEGO /BATERII ZBIORNIKÓW ZE ŚRODKIEM GAŚNICZYM
- ES — WYZWALACZ ELEKTROMAGNETYCZNY
- EK — WYZWALACZ ELEKTROMAGNETYCZNY ZAWORU KIERUNKOWEGO

UWAGI MONTAŻOWE:

1. Szczegóły dotyczące sposobu instalacji zamieszczono w załączniku *Warunki Techniczne Wykonania i Odbioru instalacji gaśniczej gazowej.*
2. *Instalacje wykonać wg wytycznych producenta MU/IG/03/IN/01/M1.*
3. *Zawiesia przy dyszach montować w odległościach nie większych niż:*
   DN < 25 –1.0m
   DN ≥ 25 –2.5m
4. *Przed montażem dyszy przeprowadzić próbę szczelności azotem pod ciśnieniem 3 bar w czasie 10 minut po wkręceniu w miejsce dyszy korka.*
5. *Po montażu instalację przedmuchać sprężonym azotem w czasie 2 minut.*
6. *Po montażu i próbach rurociągi oznaczyć wg PN–70/N–01270–07 – oznaczyć opaskami.*
7. *Rurociągi mocować w uznanej technice zamocowań np.: Niczuk Metall, Mefa, za pomocą konsoli, kotwy HKD, prętu M8, M10 i obejmy.*
8. *Rurociągi prowadzić z zachowaniem minimalnych odległości od urządzeń pod napięciem, zgodnie z wymaganiu ISO 14520–1: 2015.*
9. *Zawiesia montować w odległościach nie większych niż podane w tabeli poniżej:*

Odległości między mocowaniami									
średnica nominalna rury DN [mm]	10	15	20	25	32	40	50	65	80
maksymalna odległość między zawiesiami [m]	1,0	1,5	1,8	2,1	2,4	2,7	3,4	3,5	3,7

Zakres opracowania

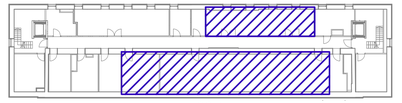

UWAGI :

WSZYSTKIE NAZWY UŻYTE W PROJEKCIE STANOWIĄ INFORMACJĘ O PARAMERTRACH URZĄDZEŃ I MATERIAŁÓW. WYKONAWCA PRZED WBUDOWANIEM PRZEDSTAWI KARTY MATERIAŁOWE Z ZAŁĄCZENIEM WSZELKICH DOKUMENTÓW POTWIERDZAJĄCYCH ICH PARAMETRY TECHNICZNE I HIGIENICZNE. MATERIAŁY I URZĄDZENIA INNE NIŻ UŻYTE W PROJEKCIE PODLEGAJA AKCEPTACJI GŁÓWNEGO PROJEKTANTA ORAZ WYMAGAJĄ SPORZĄDZENIA DOKUMENTACJI ZAMIENNEJ KTÓRA PODLEGA UZGODNIENIU Z GŁÓWNYM PROJEKTANTEM

INWESTYCJA:
PRZEBUDOWA BUDYNKÓW PRZY UL. CIOŁKA 11A I ASTRONOMÓW 3 W WARSZAWIE

NR PROJEKTU: 130

ADRES INWEST.: ul. Ciołka 11A i ul. Astronomów 3 Warszawa

INWESTOR:
Izba Administracji Skarbowej w Warszawie
ul. Aloizego Felińskiego 2B, Warszawa 01-513

BRANZA: STAŁE URZĄDZENIA GAŚNICZE GAZOWE

FAZA: PROJEKT WYKONAWCZY

DATA: 11 - 2017 r.

PAS PROJEKT
PAS PROJEKT Sp. z o.o.
ul. Plantowa 5,
05-830 Nadarzyn
TEL. (022) 739-90-25,FAX (022)739-79-06 www.pasprojekt.com

ZESPÓŁ AUTORSKI:	IMIĘ I NAZWISKO	NR UPR.:	PODPIS:
PROJEKTOWAŁ:	Konrad Szadkowski		
OPRACOWANIE:	Konrad Szadkowski		
SPRAWDZIŁ:	Ryszard Woźniak	Wa-435/92 posiada przygotowanie zawodowe do pełnienia samodzielnej funkcji technicznej budowy i robót w spec. konstrukcyjno-budowlanej oraz do sporządzania projektów w spec. konstrukcyjno-budowlanych bez ograniczeń	

UWAGA: PROJEKT CHRONIONY PRAWEM AUTORSKIM. PROJEKT ARCHITEKTONICZNY JEST PROJEKTEM NADRZĘDNYM WSZYSTKIE ROZBIEŻNOŚCI Z PROJEKTAMI BRANŻOWYMI SKONSULTOWAĆ Z PROJEKTANTEM GENERALNYM PRZED WYBUDOWANIEM !

RODZAJ RYSUNKU:
Rzut i przekrój pomieszczeń gaszonych oraz butlowni.
Aksonometria instalacji. Archiwa -1C.12, -1C.13.

TREŚĆ RYSUNKU:
INSTALACJA GAŚNICZA GAZOWA -
RZUT PIĘTRA -1, BUDYNEK CIOŁKA 11A

SKALA: 1:50

NR RYSUNKU: PAS - 130 - PW - IS - SUG - R - 04

REWIZJA: -